PRZEKRÓJ KONSTRUKCYJNY

Skala 1:50

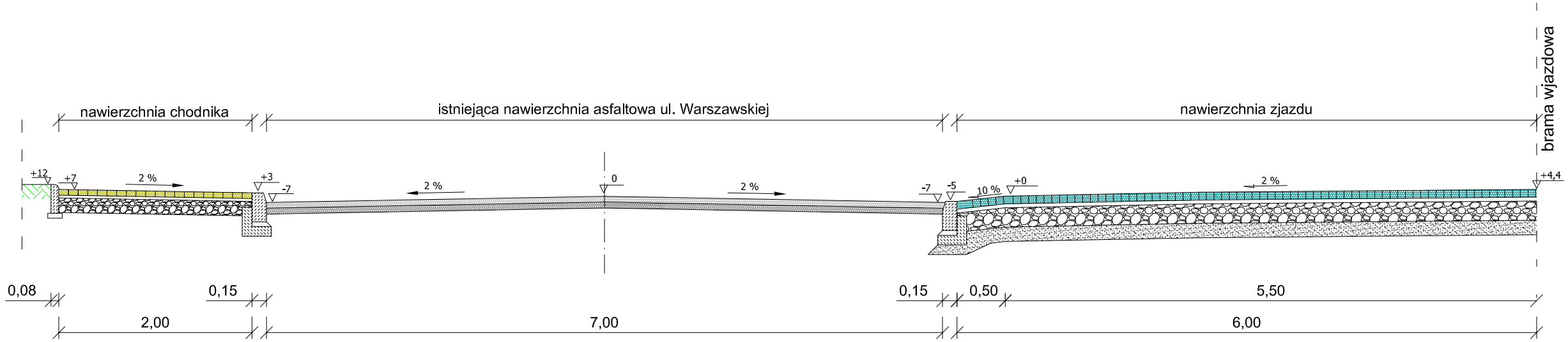

SZCZEGÓŁ ZJAZDU

Skala 1:10

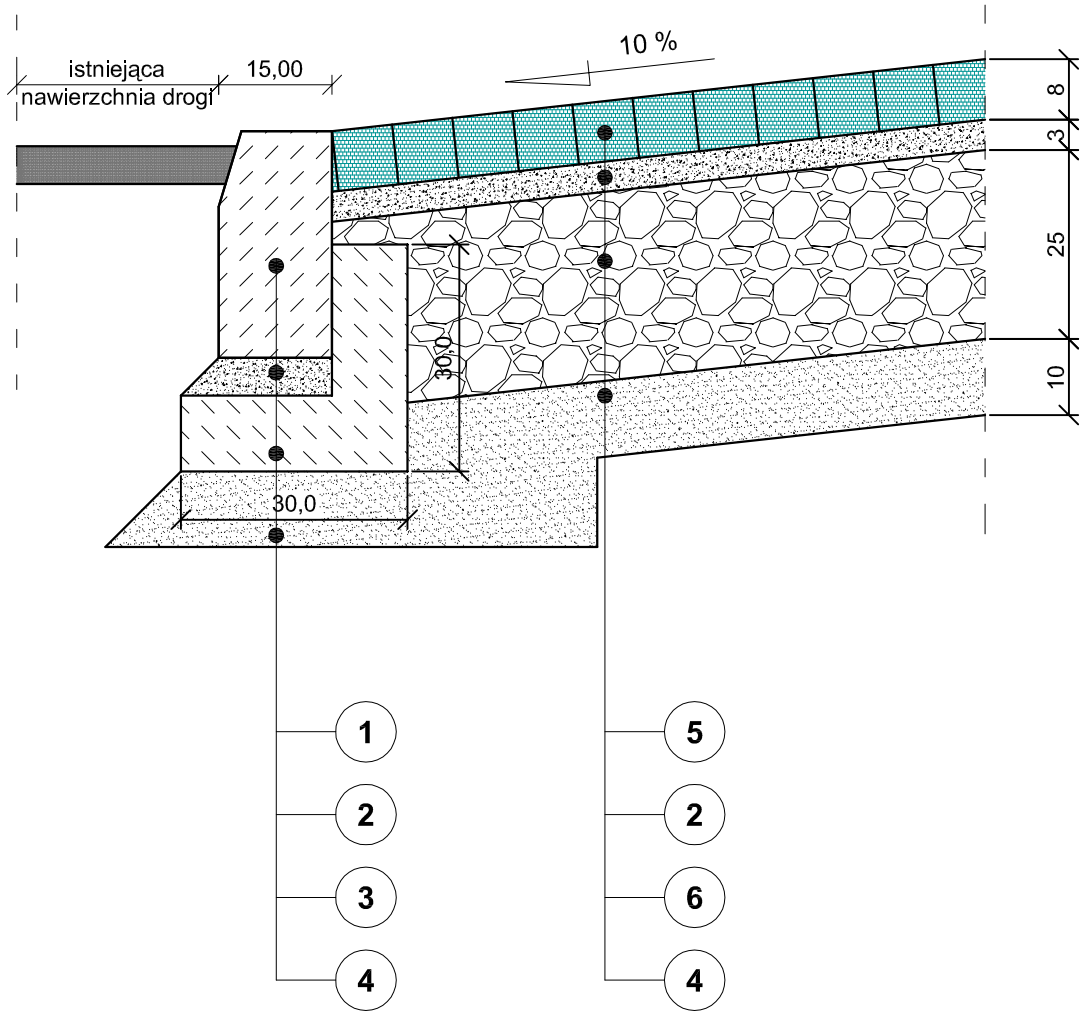

LEGENDA:

1 - krawężnik uliczny betonowy 15x30x100 cm

2 - podsypka piaskowa grub. 3 cm

3 - ława betonowa pod krawężnik z betonu B-10

4 - warstwa filtracyjna z piasku o grub. w-wy 15 cm po zastabilizowaniu mechanicznym

5 - kostka betonowa grub. 8 cm

6 - podbudowa z kruszywa łamanego grub. w-wy 25 cm po zastabilizowaniu mechanicznym o uziarnieniu 0/31,5

JEDNOSTKA PROJEKTOWA: "PROJ-BUD" Firma Projektowo-Budowlana ul. Kresowa 18, 05-200 Wołomin				
TEMAT: Projekt remontu chodników i zjazdów ul. Warszawskiej na odcinku między ul. Wiejską i ul. Głowackiego w Tłuszczu				
INWESTOR: Starostwo Powiatu Wołomińskiego ul. Prądzyńskiego 3 05-200 Wołomin				
RYSUNEK: Przekrój i szczegół konstrukcyjny				
OPRACOWAŁ:	***PODPIS:***	***DATA:***	***SKALA:***	***NR rys:***
Jan Libura		6/2007	1:10 1:50	**6**
PROJEKTOWAŁ:	***PODPIS:***			
Janusz Urban Nr upr. 56/78 oraz upr. nr 96/90/WŁ				